Raspberry Pi

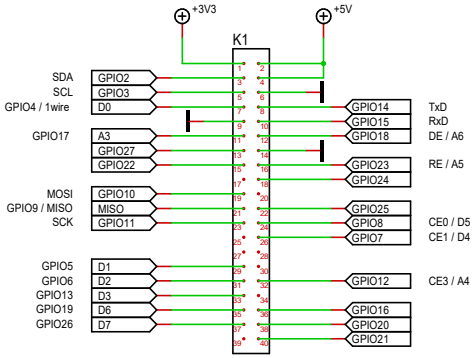

MKR Slot 1

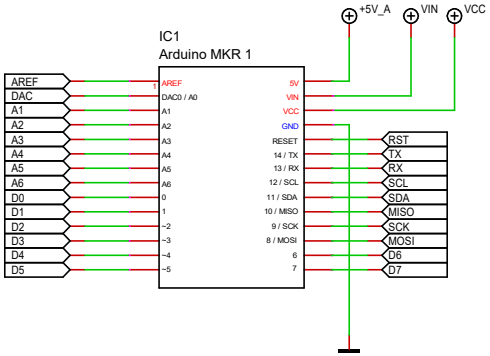

MKR Slot 2

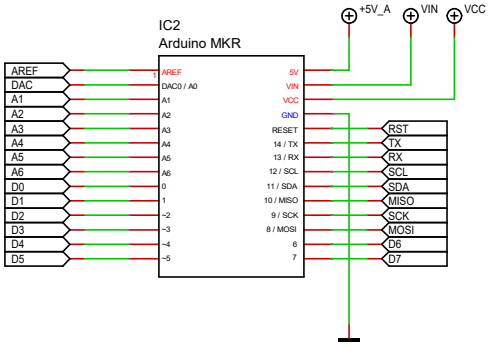

Protection Resistors

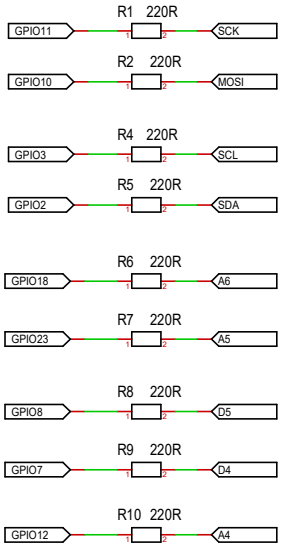

Jumper UART

Jumper Power

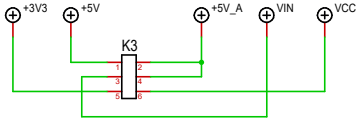

					Datum	Name	Maßstab 75,50%	Blatt 1 of 1
				Bearb	18.05.20	Wendt	Datei PIMKR_HAT V01-01-00	
				Gepr.				
				Ausg.	21.05.20	20:42	Titel RPI MKR Shield Version 01-00-00	
Zust.	Änderung	Datum	Name					